köttker 3D Design
koettker-design.com

Dachreling-Endstück links für Hobby Wohnwagen (1999–2006)

Technisches Datenblatt · Nachbau des Relingfußes, Einbaulage links hinten · 3D-Druck aus PETG

Artikelnummer
001531E
Original-Teilenummer Hobby: **2562210499**

VORDERANSICHT

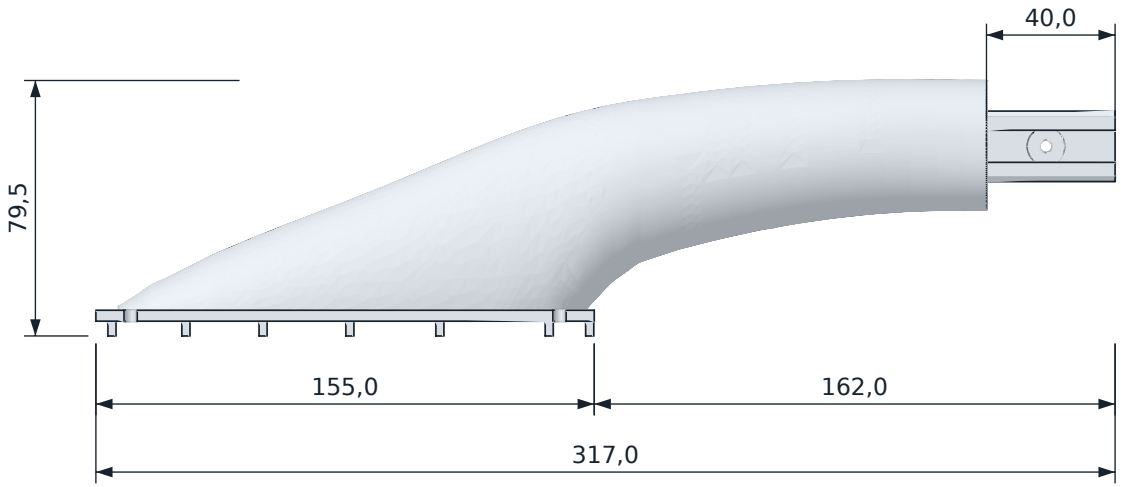

SEITENANSICHT VON LINKS

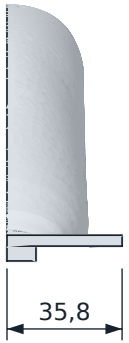

DRAUFSICHT



Alle Maße in mm · Nennmaße aus dem CAD-Modell
Darstellung nicht maßstäblich · Projektionsmethode 1

ANSICHTEN 3D

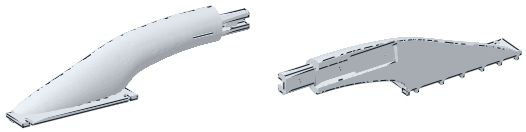

TECHNISCHE DATEN

Abmessungen L × B × H	**317,0 × 35,8 × 79,5 mm**
Passend für	**Hobby Wohnwagen, Baujahre 1999–2006 (Dachreling)**
Ersetzt Original-Nr.	**Hobby 2562210499**
Rohranschluss	**oval 40,0 × 22,5 mm · C-Profil 11,4 × 21,9 mm, 40,0 mm frei**
Schraublöcher	**3 × Ø 4,0 mm · Abstände 53,5 und 60,0 mm**
Fußplatte	**155,0 × 35,8 × 3,4 mm · Rippen 4,6 mm**
Schlitze	**4,12 × 10,0 mm**
Werkstoff	**PETG, UV-beständig**
Fertigung	**FDM-3D-Druck**
Gewicht	**ca. 121 g**

PRODUKTFOTO



Nachfertigung, kein Original-Ersatzteil der Firma Hobby. Markennamen dienen nur der Angabe des Verwendungszwecks. Durch den 3D-Druck sind geringe Maßabweichungen möglich. Die beim Original offene Rückseite ist geschlossen ausgeführt.

HERSTELLER
Köttker 3D Design · I. Köttker
Up'n Eschke 2 · 49832 Andervenne

WEBSITE
www.koettker-design.com
info@koettker-design.de

ARTIKEL / ORIGINAL-NR.
001531E · Hobby 2562210499

DOKUMENT
DB-001531E · Stand 16.11.2026

BLATT
1 / 1