köttker 3D Design
koettker-design.com

Einfüllhilfe für Camping-Toiletten (50 mm) mit Wandhalterung

Technisches Datenblatt · Für Thetford C400-Serie, C2, C4, C502 · 3D-Druck

Artikelnummer
000081E
Set: Einfüllhilfe + Halterung

Teil 1 von 2: **Einfüllhilfe (Trichter)**

VORDERANSICHT

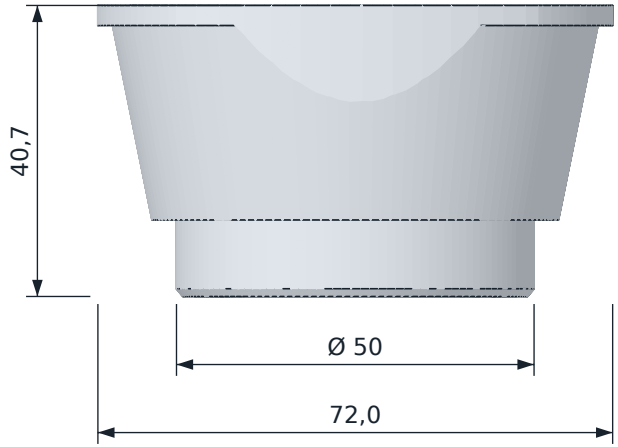

SEITENANSICHT VON LINKS

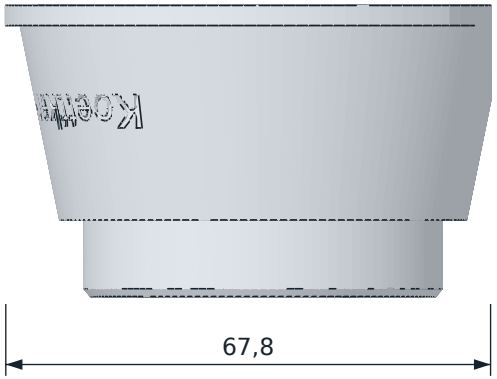

DRAUFSICHT

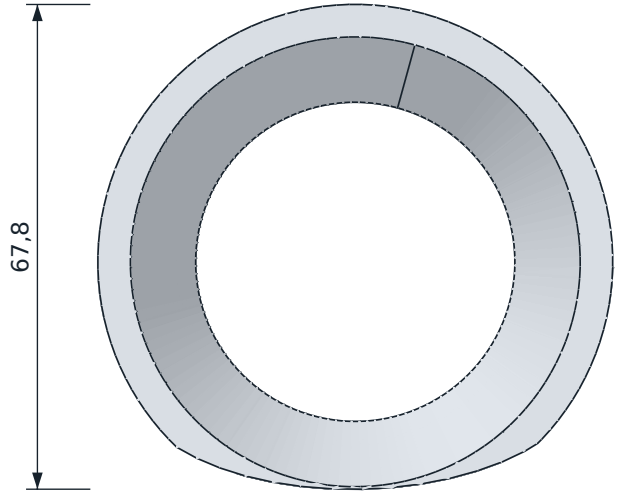

Alle Maße in mm · Nennmaße aus dem CAD-Modell
Darstellung nicht maßstäblich · Projektionsmethode 1

ANSICHTEN 3D

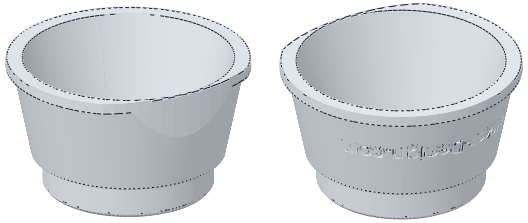

TECHNISCHE DATEN

Abmessungen L × B × H	**72,0 × 67,8 × 40,7 mm**
Passend für	**Einfüllstutzen 50 mm Innendurchmesser (Thetford C402-X / C400-Serie, C2, C4, C502)**
Einsteckstutzen	**Ø 50 mm außen / Ø 45 mm innen**
Trichter	**Ø 72 mm**
Fertigung	**FDM-3D-Druck**

IM EINSATZ



Kein Originalzubehör der Firma Thetford. Markennamen dienen nur der Angabe des Verwendungszwecks. Durch den 3D-Druck sind geringe Maßabweichungen möglich.

HERSTELLER
Köttker 3D Design · I. Köttker
Up'n Eschke 2 · 49832 Andervenne

WEBSITE
www.koettker-design.com
info@koettker-design.de

ARTIKEL
000081E

DOKUMENT
DB-000081E · Stand 16.11.2026

köttker 3D Design
koettker-design.com

Einfüllhilfe für Camping-Toiletten (50 mm) mit Wandhalterung

Technisches Datenblatt · Für Thetford C400-Serie, C2, C4, C502 · 3D-Druck

Artikelnummer
000081E
Set: Einfüllhilfe + Halterung

Teil 2 von 2: **Wandhalterung**

VORDERANSICHT

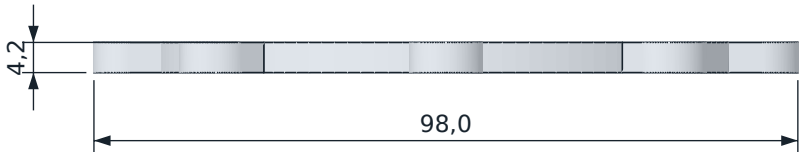

SEITENANSICHT VON LINKS

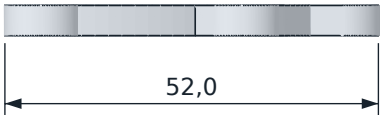

DRAUFSICHT

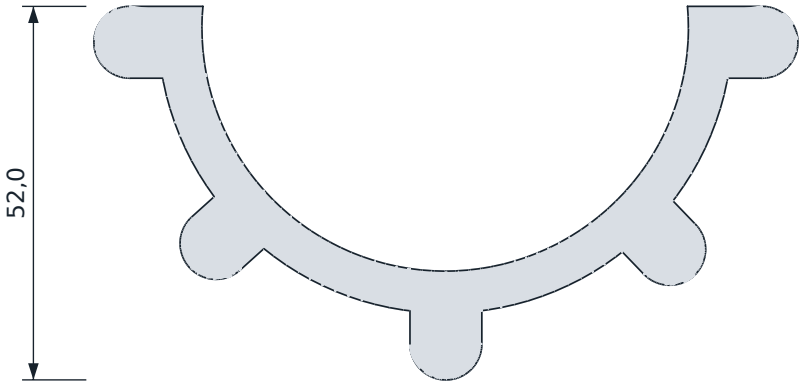

Alle Maße in mm · Nennmaße aus dem CAD-Modell
Darstellung nicht maßstäblich · Projektionsmethode 1

ANSICHTEN 3D

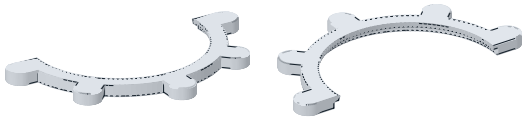

TECHNISCHE DATEN

Abmessungen L × B × H	**98,0 × 52,0 × 4,2 mm**
Befestigung	**3M-Klebepads auf der Rückseite (bereits angebracht)**
Montageort	**Innenseite der Serviceklappe oder Gasstaukasten**
Fertigung	**FDM-3D-Druck**

IM EINSATZ



Kein Originalzubehör der Firma Thetford. Markennamen dienen nur der Angabe des Verwendungszwecks. Durch den 3D-Druck sind geringe Maßabweichungen möglich.

HERSTELLER
Köttker 3D Design · I. Köttker
Up'n Eschke 2 · 49832 Andervenne

WEBSITE
www.koettker-design.com
info@koettker-design.de

ARTIKEL
000081E

DOKUMENT
DB-000081E · Stand 16.11.2026