köttker 3D Design
koettker-design.com

Wasser-Einfüllhilfe für Wohnwagen und Wohnmobil

Technisches Datenblatt · Für Wassereinfüllöffnungen ab Ø 33 mm · 3D-Druck aus PETG

Artikelnummer
000051E
Für Einfüllöffnungen ab **Ø 33 mm**

VORDERANSICHT

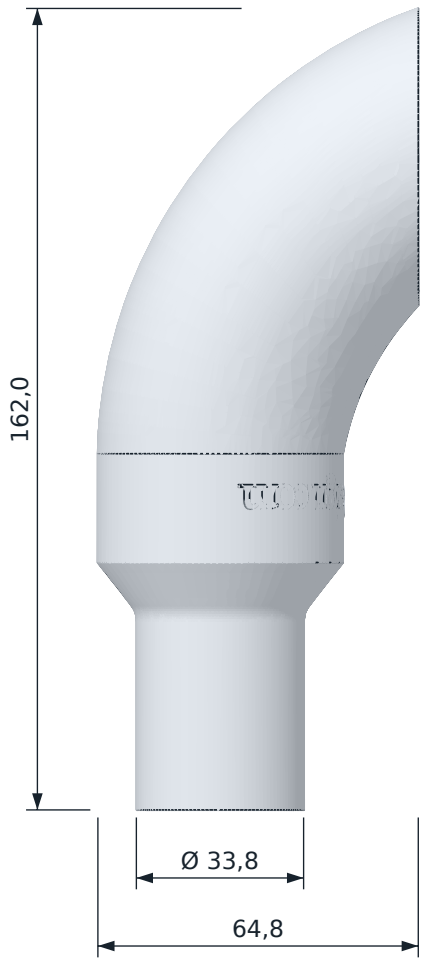

SEITENANSICHT VON LINKS

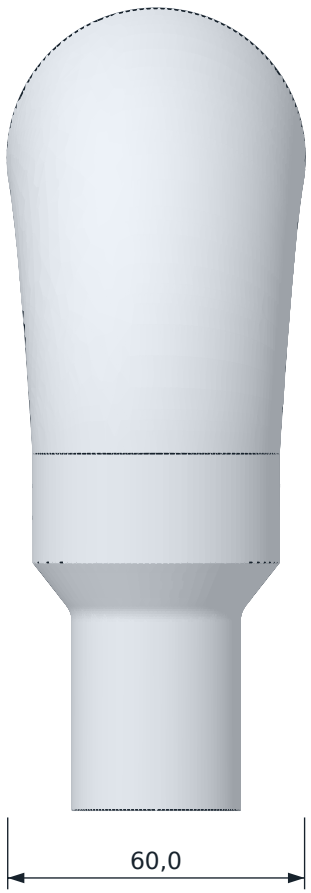

DRAUFSICHT

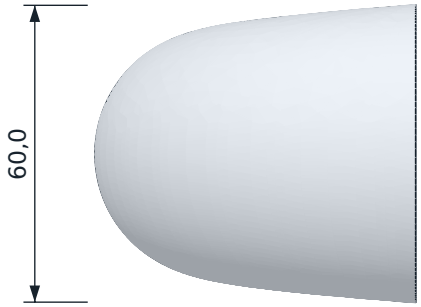

Alle Maße in mm · Nennmaße aus dem CAD-Modell
Darstellung nicht maßstäblich · Projektionsmethode 1

ANSICHTEN 3D





TECHNISCHE DATEN

Abmessungen L × B × H	**64,8 × 60,0 × 162,0 mm**
Passend für	**Wassereinfüllöffnungen ab Ø 33 mm**
Einsteckstutzen	**Ø 33,8 mm außen / Ø 29,8 mm innen**
Werkstoff	**PETG**
Fertigung	**FDM-3D-Druck**
Gewicht	**ca. 95 g**

IM EINSATZ



Durch den 3D-Druck sind geringe Maßabweichungen möglich.

HERSTELLER
Köttker 3D Design · I. Köttker
Up'n Eschke 2 · 49832 Andervenne

WEBSITE
www.koettker-design.com
info@koettker-design.de

ARTIKEL
000051E

DOKUMENT
DB-000051E · Stand 16.11.2026