köttker 3D Design
koettker-design.com

Relingblende für Hobby Wohnwagen (2000–2006)

Technisches Datenblatt · Abdeckung für den Dachrelingfuß · 3D-gedruckte Reproduktion aus PETG

Artikelnummer
000041E
Original-Teilenummer Hobby: **2562210900**

VORDERANSICHT (AUSSENSEITE)

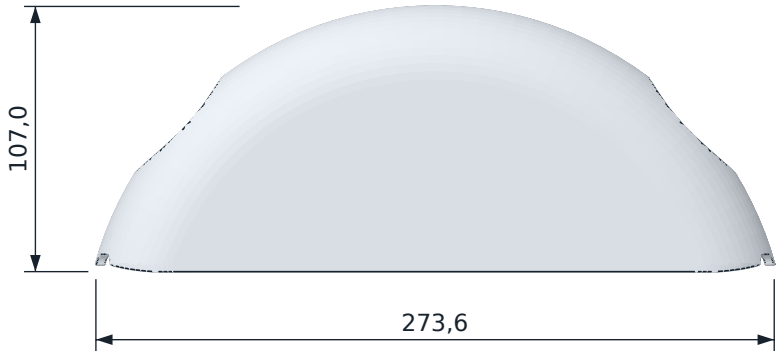

SEITENANSICHT VON LINKS

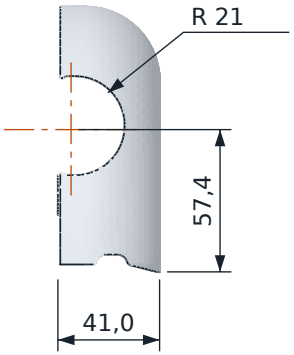

DRAUFSICHT



RÜCKANSICHT (INNENSEITE, OFFEN)

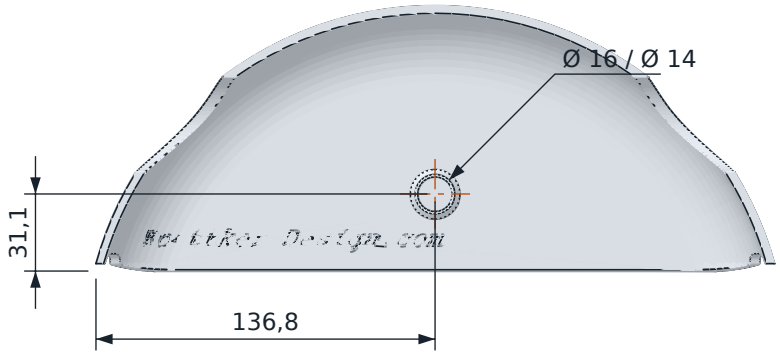

Alle Maße in mm · Nennmaße aus dem CAD-Modell
Darstellung nicht maßstäblich · Projektionsmethode 1

ANSICHTEN 3D

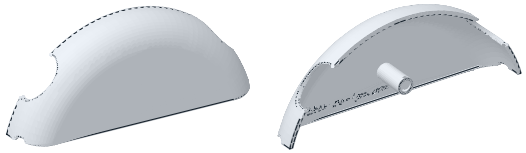

TECHNISCHE DATEN

Abmessungen L × B × H	**273,6 × 41,0 × 107,0 mm**
Passend für	**Hobby Wohnwagen, Baujahre 2000–2006 (Dachreling)**
Ersetzt Original-Nr.	**Hobby 2562210900**
Wandstärke	**3,0 mm**
Rohrausschnitt	**R 21 mm (Ø 42 mm), beidseitig**
Schraubdom innen	**Ø 16 / Ø 14 mm, mittig**
Werkstoff	**PETG, UV-beständig**
Fertigung	**FDM-3D-Druck**
Farbe	**Grau (andere Farben auf Anfrage)**
Gewicht	**ca. 100 g**

EINBAUSITUATION



Nachfertigung, kein Original-Ersatzteil der Firma Hobby. Markennamen dienen nur der Angabe des Verwendungszwecks. Durch den 3D-Druck sind geringe Maßabweichungen möglich.

HERSTELLER
Köttker 3D Design · I. Köttker
Up'n Eschke 2 · 49832 Andervenne

WEBSITE
www.koettker-design.com
info@koettker-design.de

ARTIKEL / ORIGINAL-NR.
000041E · Hobby 2562210900

DOKUMENT
DB-000041E · Stand 16.11.2026

BLATT
1 / 1